ŚCIANKA KĄTOWA P.K.S.O.-1, 1.2, 1.3 = 23.12 m

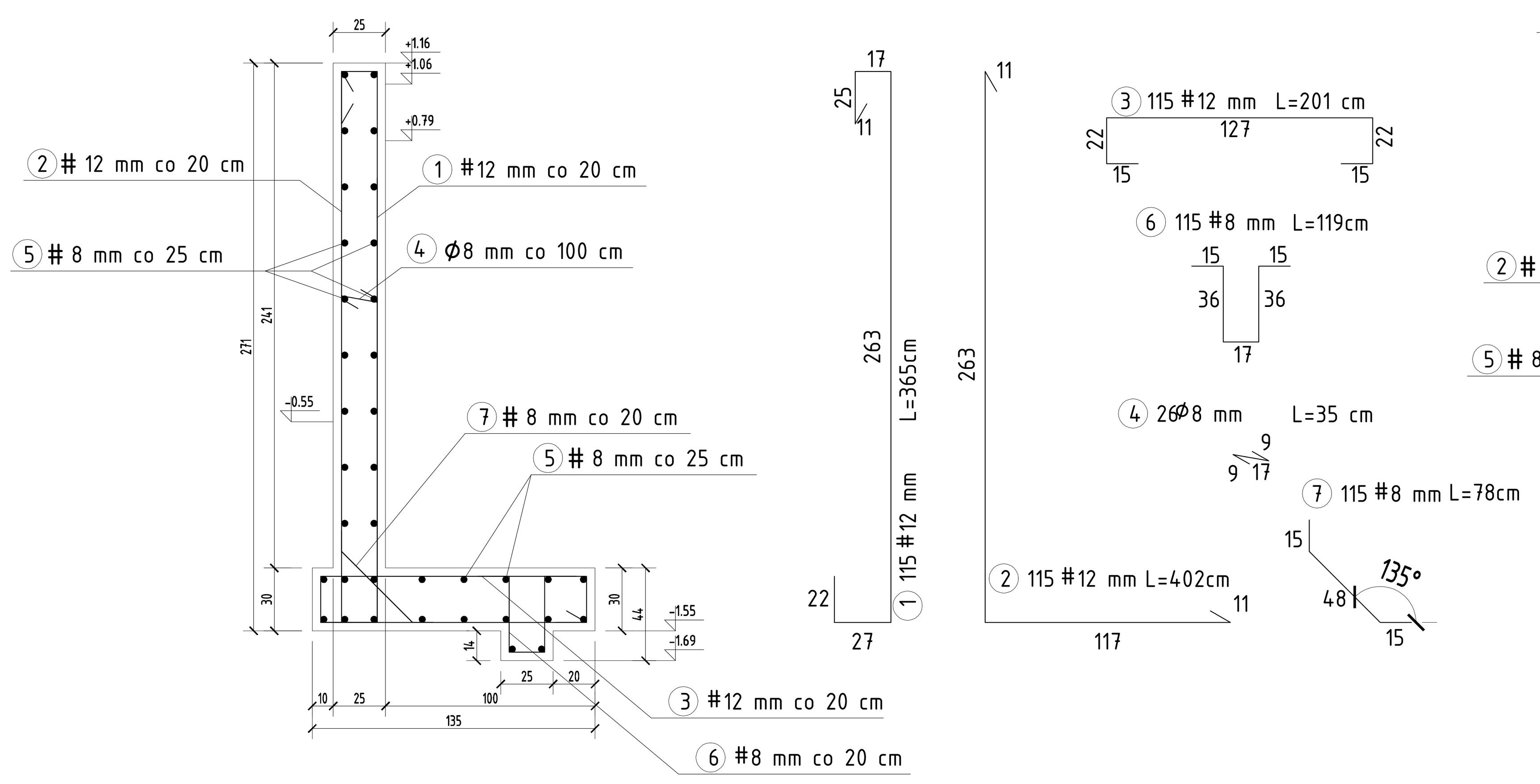

ŚCIANKA OPOROWA P.K.S.O.-5.1=19.75m, 5.2=18 m

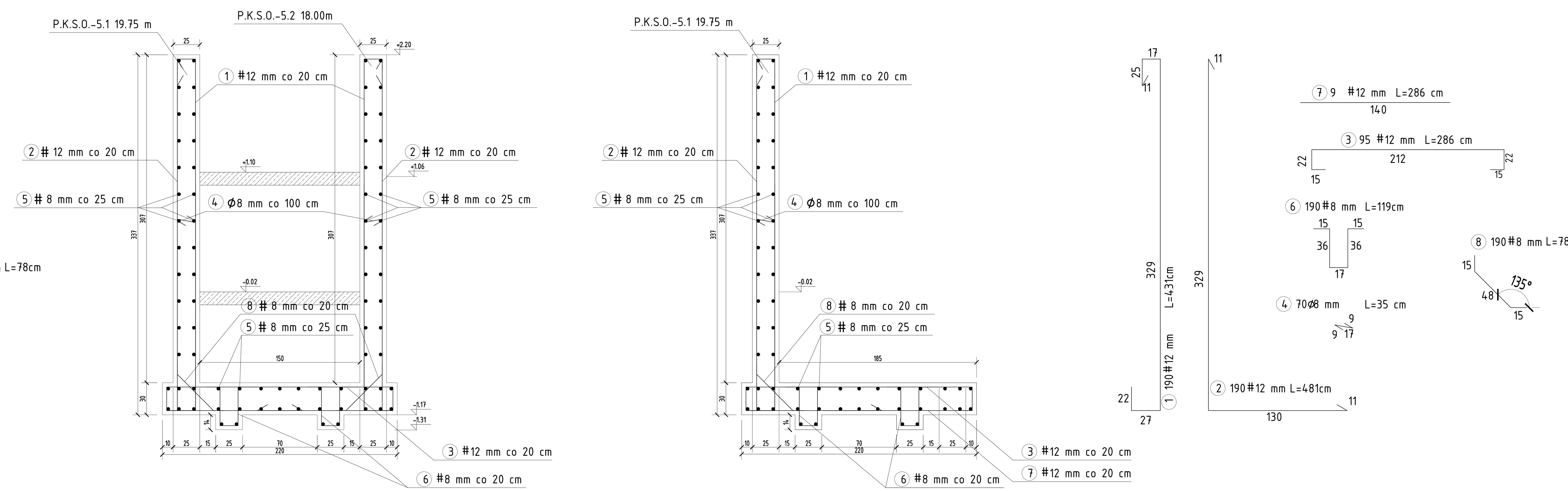

ŚCIANKA OPOROWA P.K.S.O.-1.1 = 4.05 m

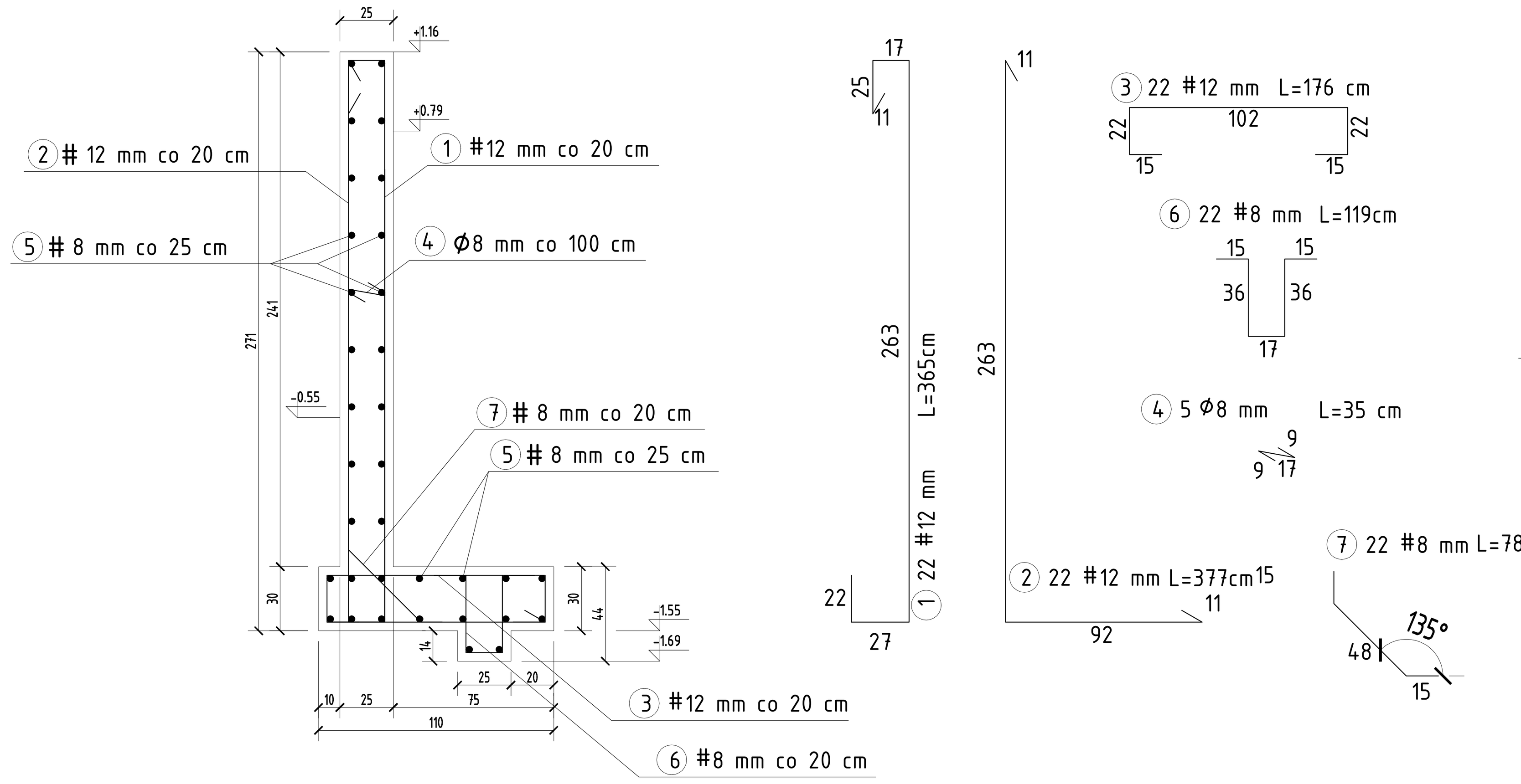

ŚCIANKA OPOROWA P.K.S.O.-3, 3.1, 3.2= 15.86 m

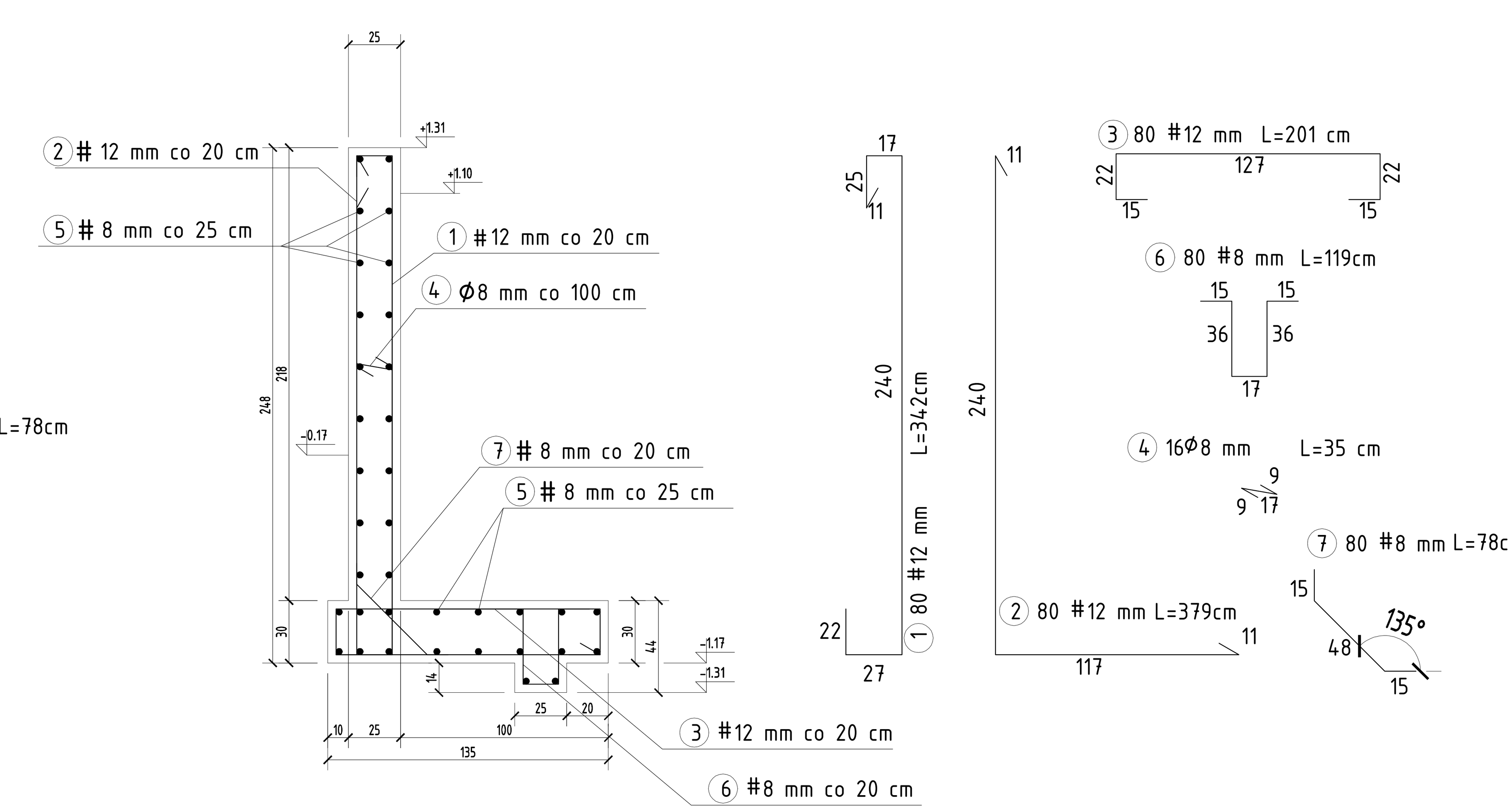

ŚCIANKA OPOROWA P.K.S.O.-5= 3.66 m

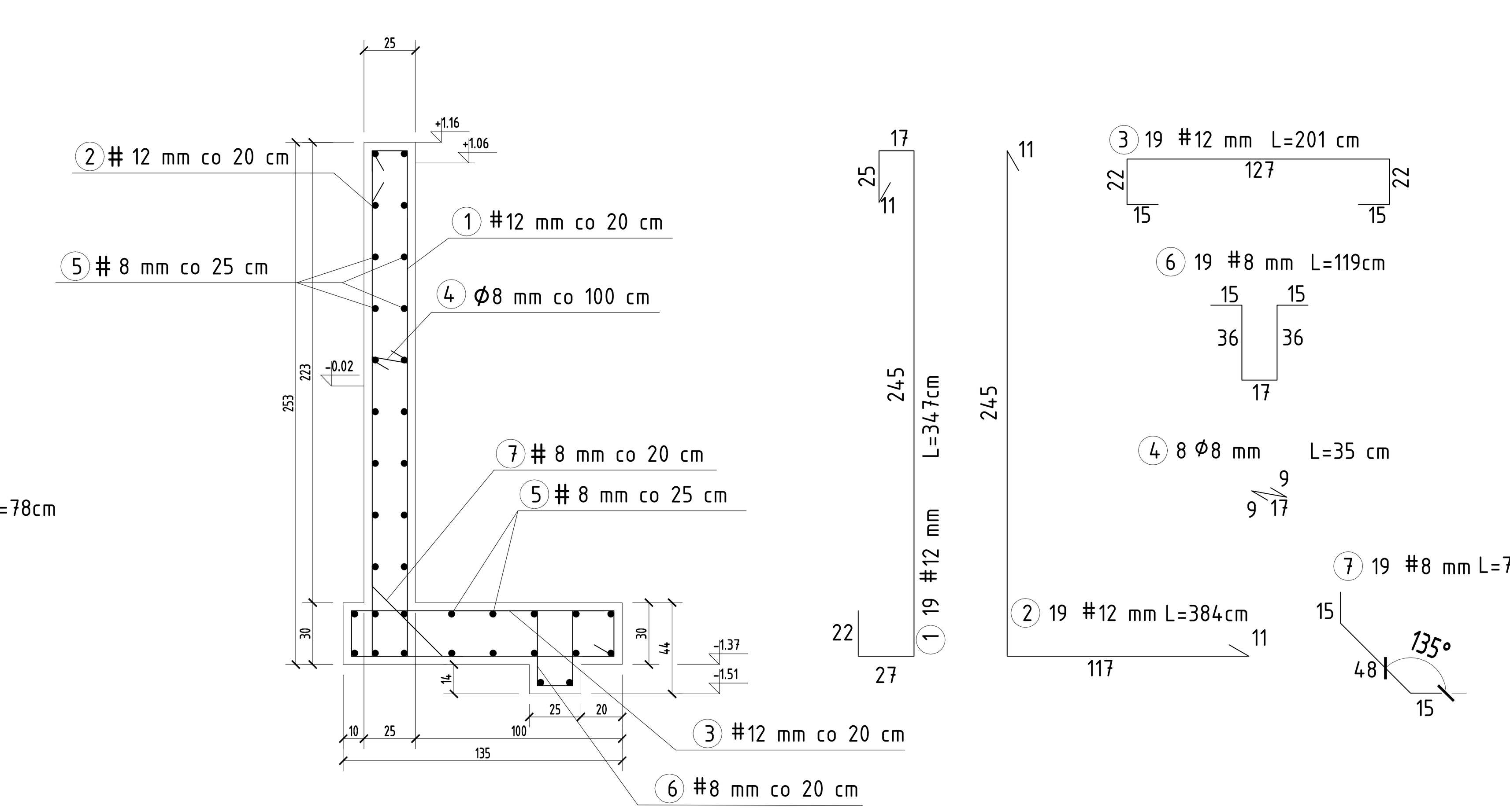

ŚCIANKA OPOROWA P.K.S.O.-2, 2.1= 11.92 m

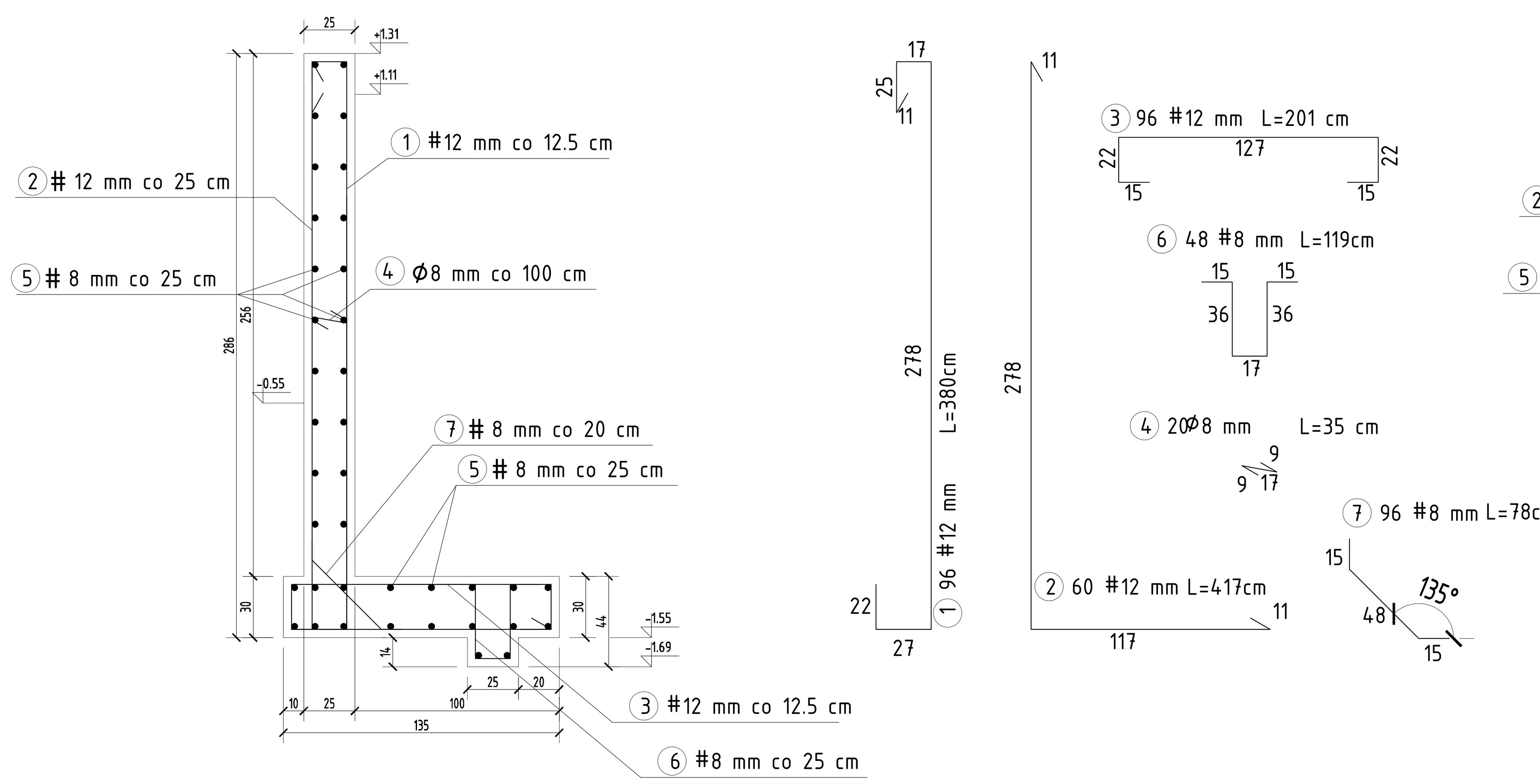

ŚCIANKA OPOROWA P.K.S.O.-4= 19.75 m

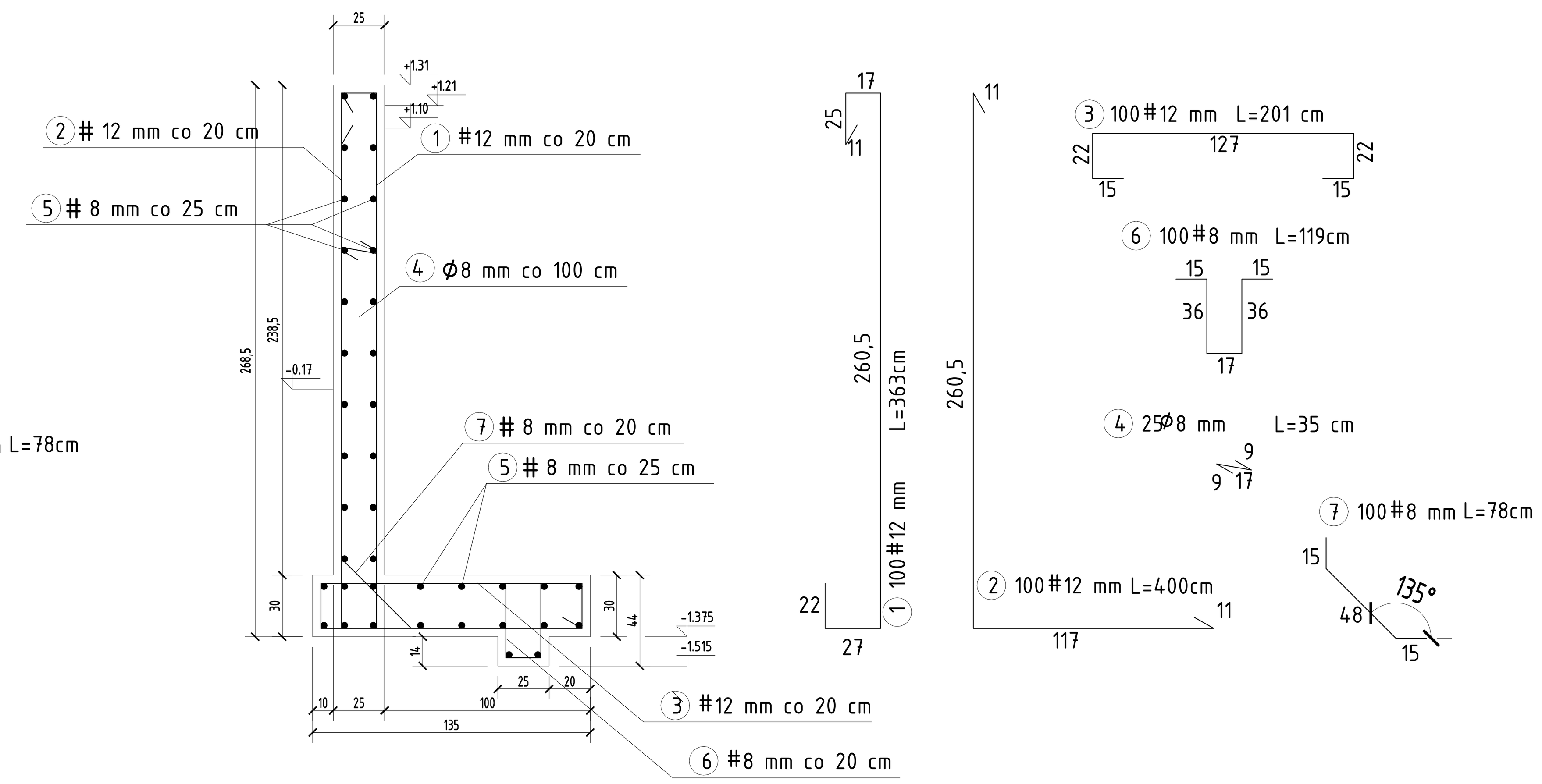

WYKAZ STALI ZBROJENIOWEJ P.K.S.O-1 ,1.2, 1.3

NR	Średnica [mm] ø	#	Długość [cm]	Ilość [szt.]	Długość całkowita [m] ø – kl. A-I ø8	# - kl. A-III N #8	#12
1		12	365	115			419,75
2		12	402	115			462,3
3		12	201	115			231,15
4	8		35	26	9,1		
5		8	1200	71		852	
6		8	119	115		136,85	
7		8	78	115		89,7	
Długość ogółem [m]					9,1	1078,55	1113,2
Masa jednostkowa [kg/m]					0,329	0,395	0,888
Masa ogółem [kg]					2,99	426,03	988,52
Masa razem [kg]					1417,54		

WYKAZ STALI ZBROJENIOWEJ P.K.S.O-1.1

NR	Średnica [mm] ø	#	Długość [cm]	Ilość [szt.]	Długość całkowita [m] ø – kl. A-I ø8	# - kl. A-III N #8	#12
1		12	365	22			80,3
2		12	377	22			82,94
3		12	176	22			38,72
4	8		35	5	1,75		
5		8	1200	11		132	
6		8	119	22		26,18	
7		8	78	22		17,16	
Długość ogółem [m]					1,75	175,34	201,96
Masa jednostkowa [kg/m]					0,329	0,395	0,888
Masa ogółem [kg]					0,58	69,26	179,34
Masa razem [kg]					249,18		

WYKAZ STALI ZBROJENIOWEJ P.K.S.O-2 , 2.1

NR	Średnica [mm] ø	#	Długość [cm]	Ilość [szt.]	Długość całkowita [m] ø – kl. A-I ø8	# - kl. A-III N #8	#12
1		12	380	96			364,8
2		12	417	60			250,2
3		12	201	96			192,96
4	8		35	20	7		
5		8	1200	38		456	
6		8	119	48		57,12	
7		8	78	96		74,88	
Długość ogółem [m]					7	588	807,96
Masa jednostkowa [kg/m]					0,329	0,395	0,888
Masa ogółem [kg]					2,30	232,26	717,47
Masa razem [kg]					952,03		

WYKAZ STALI ZBROJENIOWEJ P.K.S.O-4

NR	Średnica [mm] ø	#	Długość [cm]	Ilość [szt.]	Długość całkowita [m] ø – kl. A-I ø8	# - kl. A-III N #8	#12
1		12	363	100			363
2		12	400	100			400
3		12	201	100			201
4	8		35	25	8,75		
5		8	1200	64		768	
6		8	119	100		119	
7		8	78	100		78	
Długość ogółem [m]					8,75	965	964
Masa jednostkowa [kg/m]					0,329	0,395	0,888
Masa ogółem [kg]					2,88	381,18	856,03
Masa razem [kg]					1240,09		

WYKAZ STALI ZBROJENIOWEJ P.K.S.O-3, 3.1, 3.2

NR	Średnica [mm] ø	#	Długość [cm]	Ilość [szt.]	Długość całkowita [m] ø – kl. A-I ø8	# - kl. A-III N #8	#12
1		12	342	80			273,6
2		12	379	80			303,2
3		12	201	80			160,8
4	8		35	16	5,6		
5		8	1200	48		576	
6		8	119	80		95,2	
7		8	78	80		62,4	
Długość ogółem [m]					5,6	733,6	737,6
Masa jednostkowa [kg/m]					0,329	0,395	0,888
Masa ogółem [kg]					1,84	289,77	654,99
Masa razem [kg]					946,60		

WYKAZ STALI ZBROJENIOWEJ P.K.S.O-5

NR	Średnica [mm] ø	#	Długość [cm]	Ilość [szt.]	Długość całkowita [m] ø – kl. A-I ø8	# - kl. A-III N #8	#12
1		12	347	19			65,93
2		12	384	19			72,96
3		12	201	19			38,19
4	8		35	8	2,8		
5		8	1200	11		132	
6		8	119	19		22,61	
7		8	78	19		14,82	
Długość ogółem [m]					2,8	169,43	177,08
Masa jednostkowa [kg/m]					0,329	0,395	0,888
Masa ogółem [kg]					0,92	66,92	157,25
Masa razem [kg]					225,09		

WYKAZ STALI ZBROJENIOWEJ P.K.S.O-5.1, 5.2

NR	Średnica [mm] ø	#	Długość [cm]	Ilość [szt.]	Długość całkowita [m] ø – kl. A-I ø8	# - kl. A-III N #8	#12
1		12	431	190			818,9
2		12	481	190			913,9
3		12	286	95			271,7
4	8		35	70	24,5		
5		8	1200	128		1536	
6		8	119	190		226,1	
7		12	140	9			12,6
8		8	78	190		148,2	
Długość ogółem [m]					24,5	1910,3	2017,1
Masa jednostkowa [kg/m]					0,329	0,395	0,888
Masa ogółem [kg]					8,06	754,57	1791,18
Masa razem [kg]					2553,81		

WYKAZ STALI ZBROJENIOWEJ (naroża)

NR	Średnica [mm] ø	#	Długość [cm]	Ilość [szt.]	Długość całkowita [m] ø – kl. A-I ø10	# - kl. A-III N #10	#12
1		12	150	110			165
Długość ogółem [m]					0	0	165
Masa jednostkowa [kg/m]					0,617	0,617	0,888
Masa ogółem [kg]					0,00	0,00	146,52
Masa razem [kg]					146,52		
Masa razem dla wszystkich pozycji ścian oporowych [kg]					7730,87		

UWAGI:
1. Otulenie zbrojenia elementów żelbetowych znajdujących się w gruncie wynosi 4cm.
2. Otulenie zbrojenia głównego słupów,ścian belek wynosi 3cm a płyt 2 cm.
3. Rysunek należy rozpatrywać łącznie z rysunkami architektonicznymi.
4. Należy użyć wyłącznie materiałów budowlanych o parametrach technicznych podanych w opisie technicznym.
5. Prace budowlane należy wykonywać pod nadzorem osób posiadających odpowiednie uprawnienia.
6. Przed przystąpieniem do realizacji obiektu należy dokladnie zapoznać się z całością dokumentacji technicznej.
7. Wnęki instalacji oświetlenia zgodnie z rysunkami architektonicznymi.
8. W ścianach 4, 5.1. i 5.2. należy przewidzieć dylatacje w miejscach uzgodnionych z architektem. Standardowo dylatacja ścian oporowych będzie wykonana w maksymalnym rozstawie co 15m. Jednak, jeżeli technologia wykonania betonu architektonicznego wymagać będzie podziału ścian na mniejsze odcinki należy się do tych zaleceń zastosować

BETON ARCHITEKTONICZNY
WODOSZCZELNY
C20/25 W8, UWAGA !!!
STAL ZBROJENIOWA:
\# - kl. A-IIIN
ϕ - kl. A-I

UWAGI DOTYCZĄCE ELEMENTÓW Z WODOSZCZELNEGO BETONU ARCHITEKTONICZNEGO:

1. NAWIERZCHNIĘ PATIO, ŚCIANY OPOROWE, SCHODY ZEWNĘTRZNE ORAZ RAMPĘ DLA NIEPEŁNOSPRAWNYCH NALEŻY WYKONAĆ Z WODOSZCZELNEGO BETONU ARCHITEKTONICZNEGO TJ.: SPEŁNIAJĄCEGO W STANIE SUROWYM NAJWYŻSZE WYMAGANIA ESTETYCZNE, (NIEPRZEWIDZIANEGO DO DALSZEGO WYKOŃCZENIA POPRZEZ MALOWANIE, TYNKOWANIE, POKRYWANIE OKŁADZINAMI, IZOLACJAMI ITP).

2. W celu uzyskania jednolitej struktury i koloru betonu należy przez cały okres betonowania zapewnić dostawy mieszanki betonowej z identycznych składników. Beton należy zamawiać u dostawcy dysponującego nowoczesnym węzłem betoniarskim, który zapewni powtarzalność dozowania składników betonu oraz bieżącą kontrolę ilości wody w mieszance. Nie dopuszcza się dodawania wody do mieszanki betonowej poza ilością przewidzianą w recepturze, gdyż powoduje to obniżenie jakości betonu. Należy zapewnić dobre zagęszczenie mieszanki betonowej. Nie dopuszcza się układania mieszanki z wysokości większej jak 1m oraz grubości warstwy większej jak 30-50cm. Beton powinien być układany równomiernie w szalunku i zagęszczony dobrej jakości wibratorami. Środki chemiczne, takie jak plastyfikatory, barwniki itp. dodawane do betonu w celu polepszenia jego właściwości wizualnych nie mogą obniżać jego wytrzymałości.

Wykonawca przed przystąpieniem do prac jest zobowiązany wykonać projekt szalunków z uwzględnieniem miejsc łączenia płyt i dylatacji oraz wykonać próbkę muru oporowego oraz nawierzchni patio w rozmiarach rzeczywistych i w wielkości pozwalającej na ocenę efektu końcowego i uzyskać na przedstawione rozwiązania akceptację projektanta.

3. W odniesieniu do wytycznych „K. Kuniczuk, *Beton architektoniczny. Wytyczne techniczne,* Polski Cement, 2011" dla niniejszej inwestycji przewiduje się klasę wymagań BA3 tj.: Powierzchnie betonowe z dużymi wymaganiami dotyczących wyglądu, np. elewacje, reprezentacyjne elementy budowli. W tym.: faktura F3, porowatość P3, równomierność zabarwienia RZ3, kategorię deskowania KD3.

REW.-1	10.03.2015	Korekta zbrojenia
L.p.	Data	Temat / Opis

9780 ARCHITEKCI HOMIŃSKI JEZIERSKI SP.J.
UL. POMORSKA 8/2, 30-039 KRAKÓW
TEL. 508-07-82-37, 609-53-16-27
9780 ARCHITEKCI

CADENAGROUP PROJEKTY EKSPERTYZY NADZORY
ul. Emaus 7/5 30-201 Kraków
tel. +48 12 445 31 75

PROJEKT: PRZEBUDOWA I ROZBUDOWA ISTNIEJĄCEGO BUDYNKU Z PRZEZNACZENIEM NA CELE BIUROWO-USŁUGOWE Z INSTALACJAMI WEWNĘTRZNYMI (ELEKTRYCZNĄ, TELEKOMUNIKACYJNĄ, GAZOWĄ, C.O., WENTYLACJI MECHANICZNEJ, KLIMATYZACJI, WODNO-KANALIZACYJNĄ I DESZCZOWĄ), PRZEBUDOWĄ PRZYŁĄCZY (TELEKOMUNIKACYJNEGO, GAZOWEGO, WODOCIĄGOWEGO, KANALIZACJI DESZCZOWEJ), BUDOWĄ PRZYŁĄCZA KANALIZACJI SANITARNEJ, WRAZ Z PRZEBUDOWĄ ISTNIEJĄCEGO ZJAZDU, BUDOWĄ MIEJSC POSTOJOWYCH, WIATY GOSPODARCZEJ, PYLONU, OGRODZENIA, Z ZAGOSPODAROWANIEM TERENU
ADRES: W GLIWICACH, PRZY UL. RYBNICKIEJ 29 (Działki nr ewid.: 286, obr. Trynek, jedn. ewid. Gliwice (budynek, wiata gospodarcza oraz zagospodarowanie terenu) 1183 obr. Sikornik i 286 obr. Trynek (przebudowa zjazdu oraz budowa i przebudowa przyłączy)

INWESTOR: KATOWICKA SPECJALNA STREFA EKONOMICZNA S.A. UL. WOJEWÓDZKA 42, 40-026 KATOWICE

PROJEKTOWAŁ: mgr inż. Tomasz Sąsiadek upr. 261/2001
PODPIS
SPRAWDZIŁ: mgr inż. Marek Jaworski upr. 18/2003
WSPÓŁPRACA: mgr inż. Paweł Wiek

SCHEMAT:	FAZA:	PROJEKT WYKONAWCZY
	BRANŻA:	KONSTRUKCJA
	DATA:	03.2015
	SKALA:	1:25

TEMAT RYS. KONSTRUKCJA ŚCIAN OPOROWYCH

NR RYS. PW/K/25(REW.-1)